Pianta di Profilo contiguo

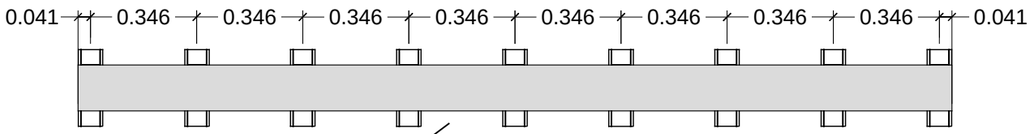

Pianta del Modulo base

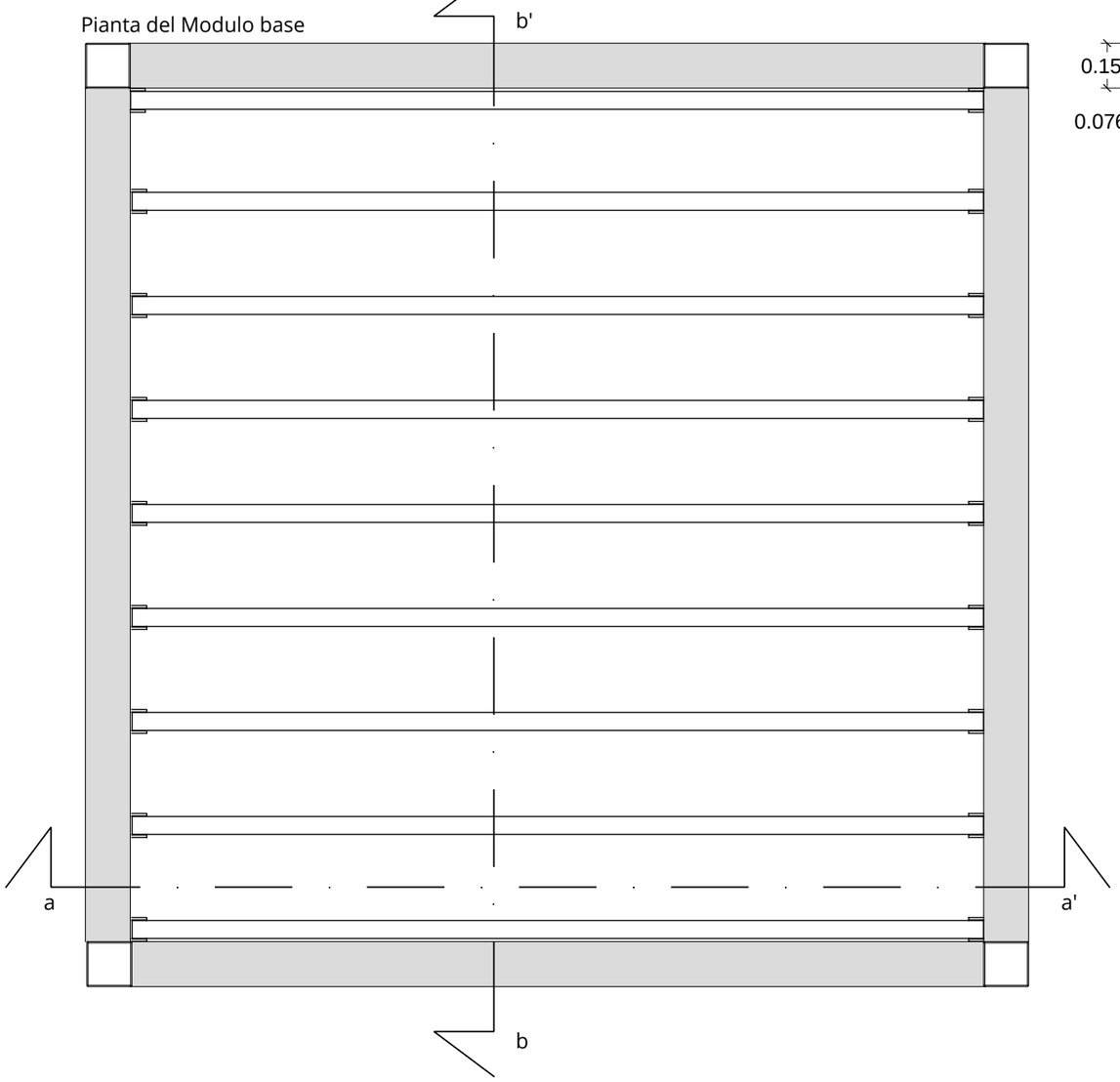

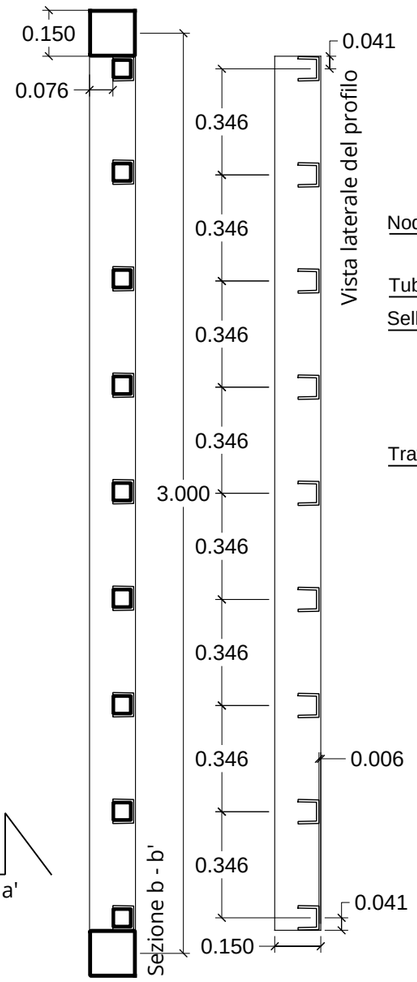

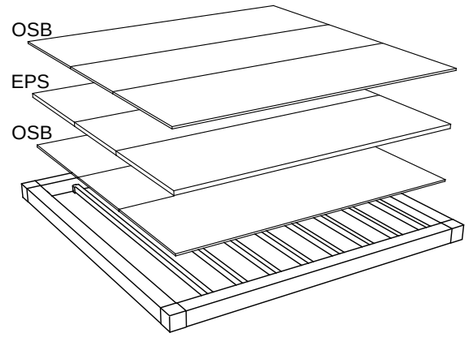

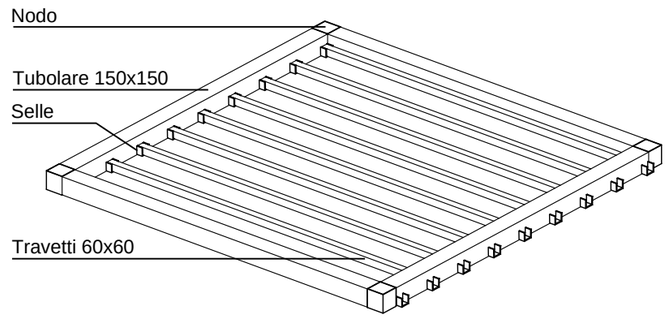

PEDANA IN ACCIAIO: Elementi componenti

1) Orditura principale in travi tubolari acciaio,
   n.4 perimetrali a sezione quadrata 150x150 mm
   lunghezza 2850mm (2,85m)
2) n.4 nodi in acciaio 150x150x150mm
3) Orditura secondaria in travetti di acciaio,
   n.9 60x60mm, lunghezza 2843mm
   ad incastro su selle
4) n.18 selle profondità 50mm, larghezza 55mm, altezza
   70mm saldate ai tubolari per incastro travetti
5) pavimentazione stratificata composta da tavolato in:
   9mq OSB3 + 9mq EPS (coibente) + 9mq OSB3,
6) finitura di superficie con 9mq foglio MDF laminato.

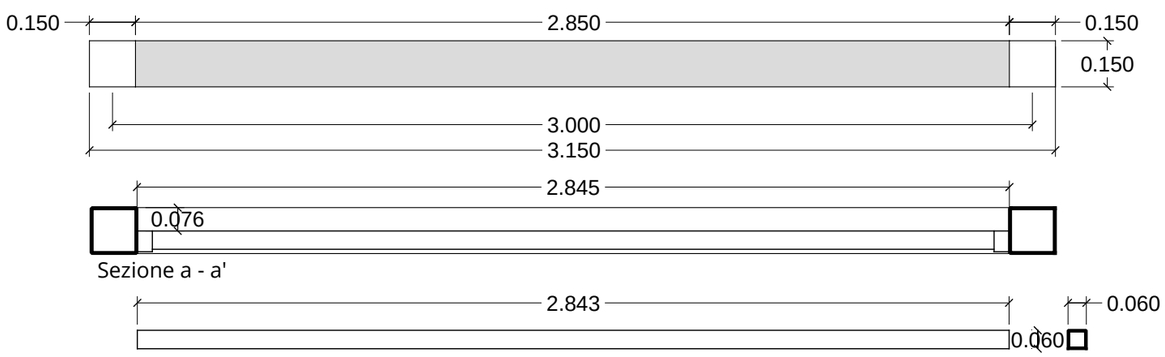

Travetti 60x60

Tubi (scatolati) in Acciaio a sezione quadrata

Lato mm	Spessore mm	Peso kg/m	Sezione cm2
150	5,0	22,77	29,00

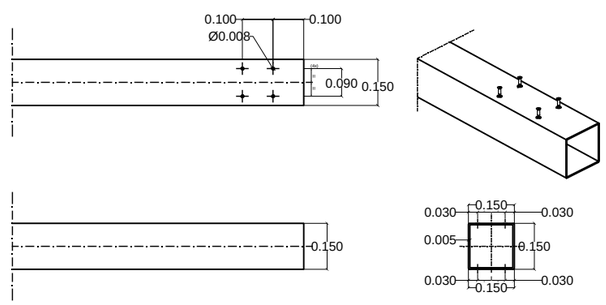

n° di Nodi	4
n° di Spine	8
n° di Tubolari	4

Rif.: Abaco pezzi

OSPlace s.r.l. Open Source Place

Arcadia modular spaces for Architecture
open source architecture

Elemento

Involucro
- solaio / pedana

Modulo

Modulo Centrale

ARGOMENTO DELLA TAVOLA

Quote
Pedana adatta a solaio

Specifica

PEDANA IN ACCIAIO, Solaio con orditura principale in acciaio travi tubolari perimetrali a sezione quadrata 150x150 mm connesse con nodo in acciaio 150x150x150mm e collegabili ai pilastri in acciaio. I nodi sono collegati alla fondazione a mezzo di tirafondi. Orditura secondaria in travetti di acciaio 80x50mm, pavimentazione stratificata composta da tavolato in OSB3+EPS coibente+OSB3, finitura di superficie con foglio MDF laminato. Struttura pre-cablata Montaggio a mezzo imbullonatura ed incastro a squadrette

Note

Scala
1:20
0 200 1000
100 500 mm.

Codice prodotto
ABC-B-02-A01-001

Tavola
Pedana 01

Questa tavola è proprietà intellettuale dei progettisti e qualsiasi riproduzione parziale o totale dovrà essere autorizzata per iscritto da parte degli stessi.