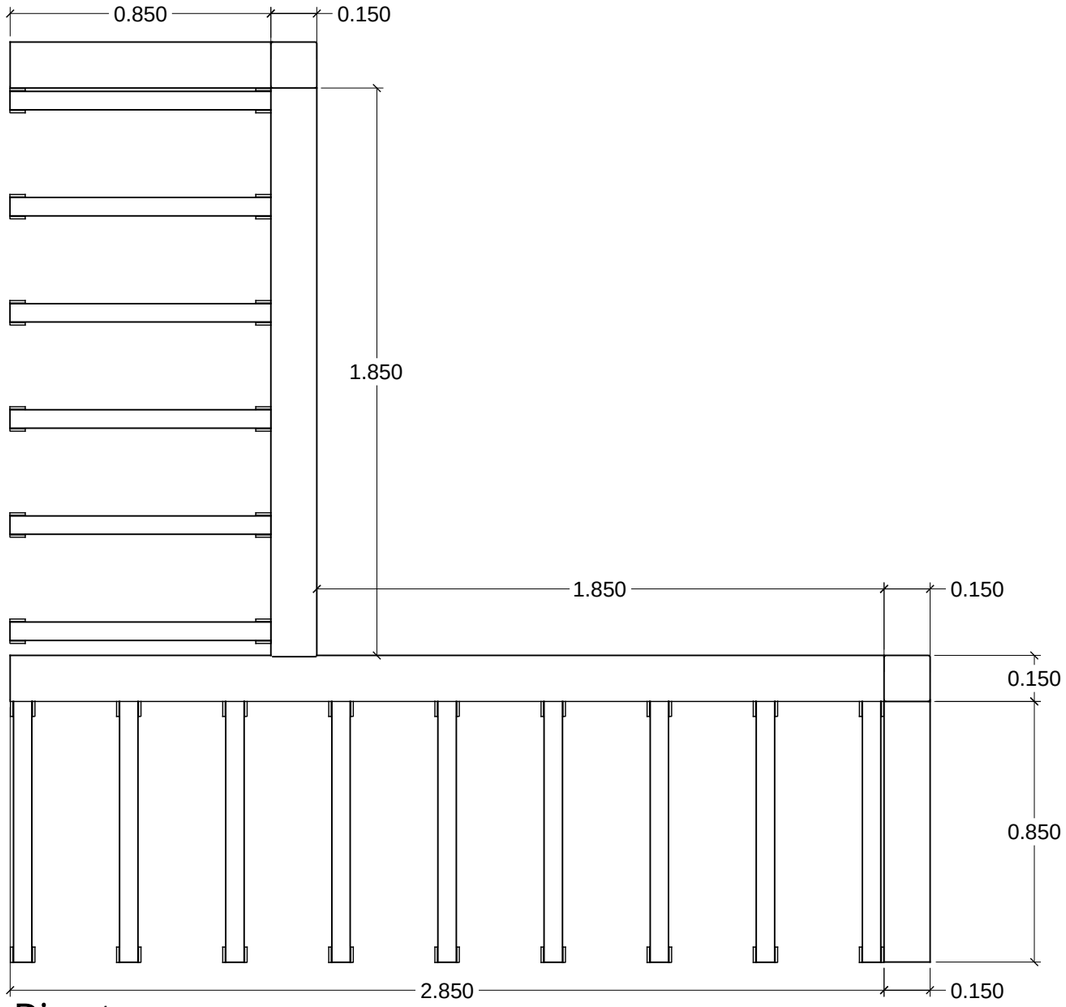

Pianta

PEDANA IN ACCIAIO: Elementi componenti

1) Orditura principale in travi tubolari acciaio,
   n.4 perimetrali a sezione quadrata 150x150 mm
   1 lunghezza 2850mm (2,85m)
   1 lunghezza 1850mm (1,85m)
   2 lunghezza 850mm (0,85m)
2) n.2 nodi in acciaio 150x150x150mm
3) Orditura secondaria in travetti di acciaio,
   n.15 80x50mm, lunghezza 850mm
   ad incastro su selle
4) n.15 selle profondità 50mm, larghezza 55mm, altezza
   70mm saldate ai tubolari per incastro travetti
   +n.15 selle da saldare per connessione (tot. 30)
5) pavimentazione stratificata composta da tavolato in:
   5mq OSB3 + 5mq EPS (coibente) + 5mq OSB3,
6) finitura di superficie con 5mq foglio MDF laminato.

Sezione frontale

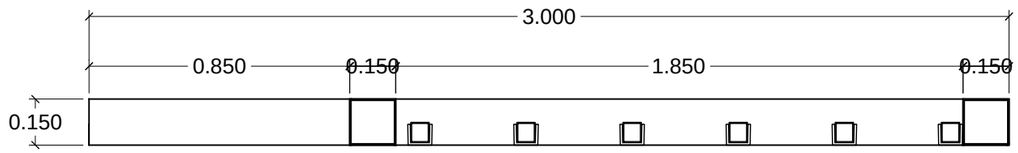

Sezione trasversale

Tubi (scatolati) in Acciaio a sezione quadrata

Lato mm	Spessore mm	Peso kg/m	Sezione cm2
150	5,0	22,77	29,00

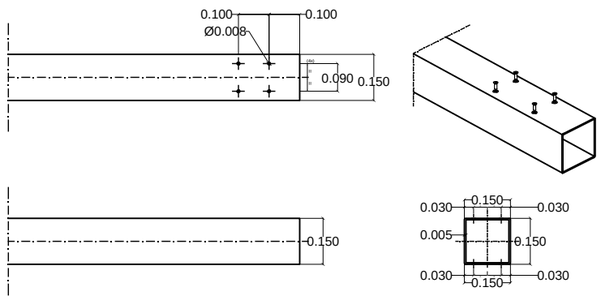

n° di Nodi	2
n° di Spine	4 + 2 per connessioi
n° di Tubolari	4

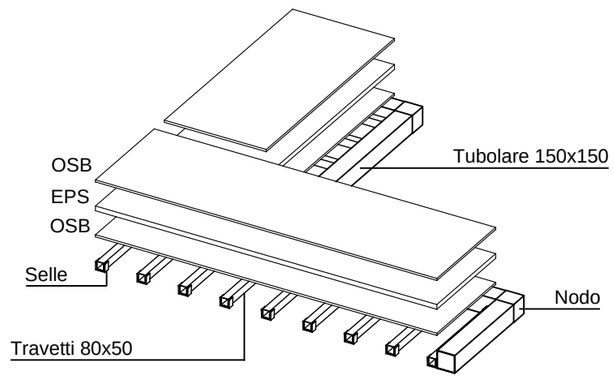

Rif.: Abaco pezzi

OSPlace s.r.l. Open Source Place

Arcadia modular spaces for Architecture

open source architecture

Elemento

Involucro

- **solaio / pedana**

Modulo

Modulo Estensione Angolo Concavo

ARGOMENTO DELLA TAVOLA

Quote
Pedana adatta a solaio

Specifica

SOLAIO IN ACCIAIO, Solaio con orditura principale in acciaio travi tubolari a sezione quadrata 150x150 mm connesse con nodo in acciaio 150x150x150mm e collegate ai pilastri in acciaio. I nodi sono collegati alla fondazione a mezzo di tirafondi. Orditura secondaria in travetti di acciaio 80x50mm, stratificata composta da tavolato in OSB3+coibente+OSB3, finitura di superficie con foglio MDF laminato. Struttura solaio montato a formare un piano ad L in cui i lati maggiori misurano 3000 mm, le due profondità 1000 mm e i lati minori 2000 mm. Struttura pre-cablata Montaggio a mezzo imbullonatura ed incastro a squadrette.

Note

Scala
1:20

Codice prodotto
ABC-EAC-02-A01-001

Tavola
Pedana 07

Questa tavola è proprietà intellettuale dei progettisti e qualsiasi riproduzione parziale o totale dovrà essere autorizzata per iscritto da parte degli stessi.